mauersberger
acryl · mineral · pool

ovata 190 × 85 Acrylwanne | Wasserfüllmenge: 155 Ltr.

ARTIKEL-NR.	FARBGRUPPE	OBERFLÄCHE
1119000101	FG 1: weiß	glänzend
1119000120	FG 2	glänzend
1119000130	FG 3	edelweiß-matt
1119000190	FG 4: rein-weiß	matt-finish

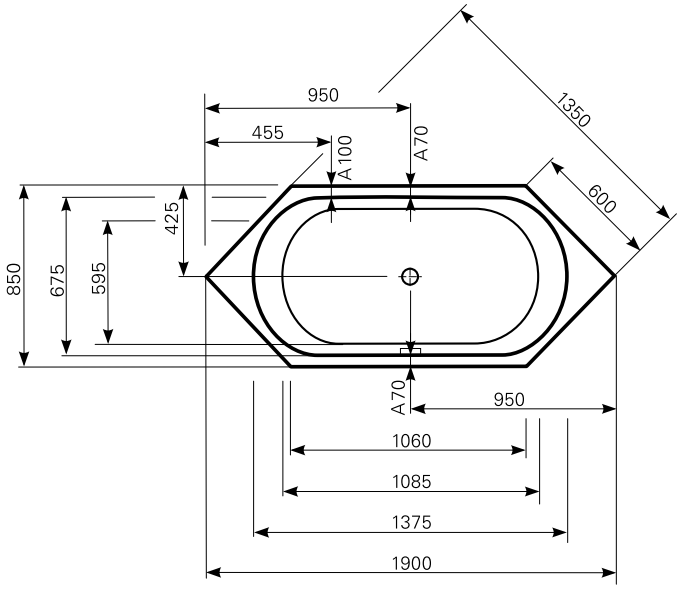

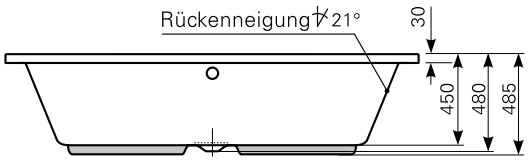

Maß Wannenrand (Schnitt) A = gerade Auflagefläche | Alle Maßangaben in Millimeter

Alle Maßangaben zur inneren Länge und inneren Breite wurden 7 cm über dem Boden gemessen. Die Wasserfüllmenge wurde mit einer Person (ca. 70 Ltr.) gemessen.

mauersberger
acryl · mineral · pool